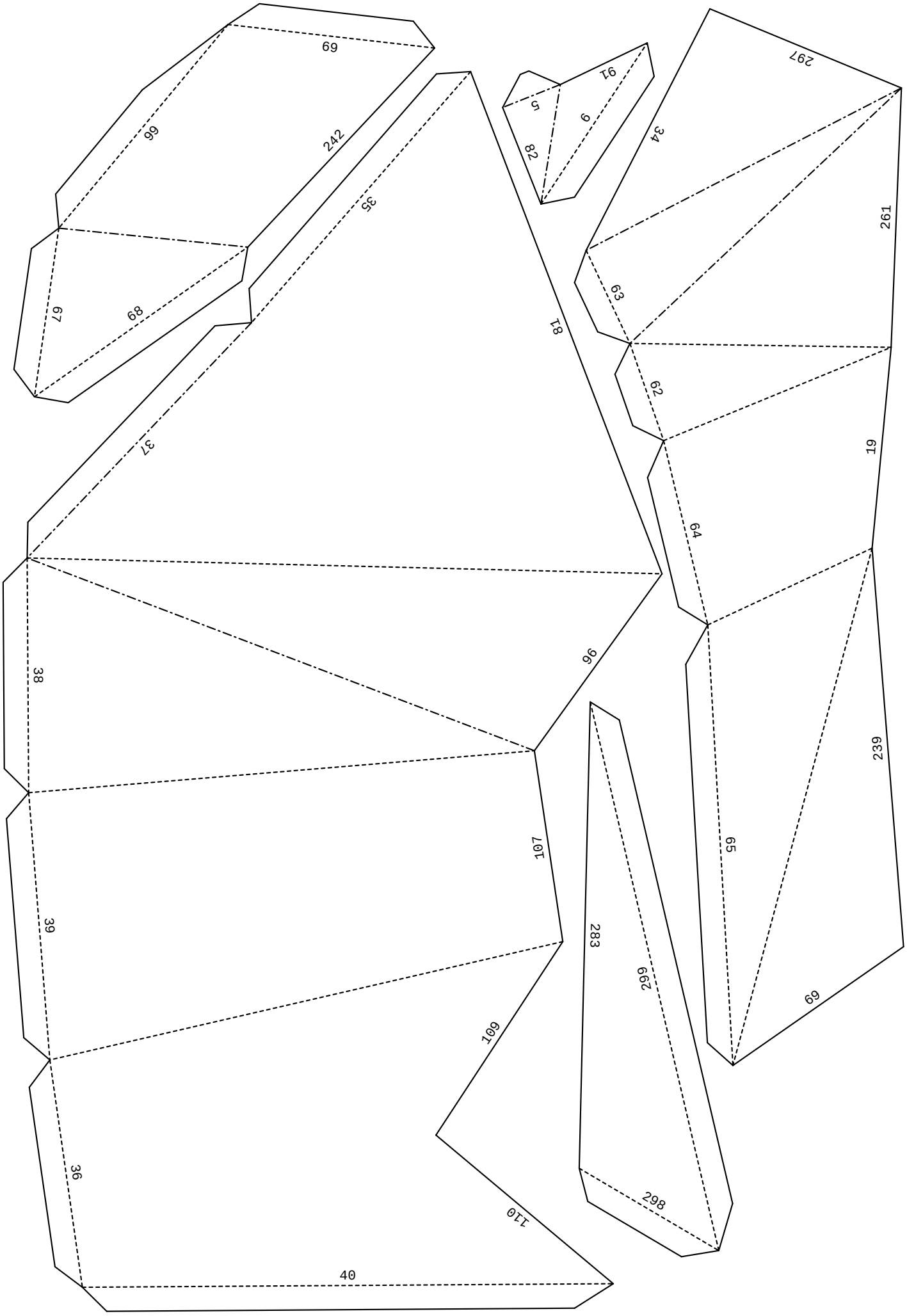
69
66
242
35
67
68
37
81
91
5
9
82
297
34
261
63
62
19
64
96
38
239
107
65
39
283
299
69
109
36
298
110
40

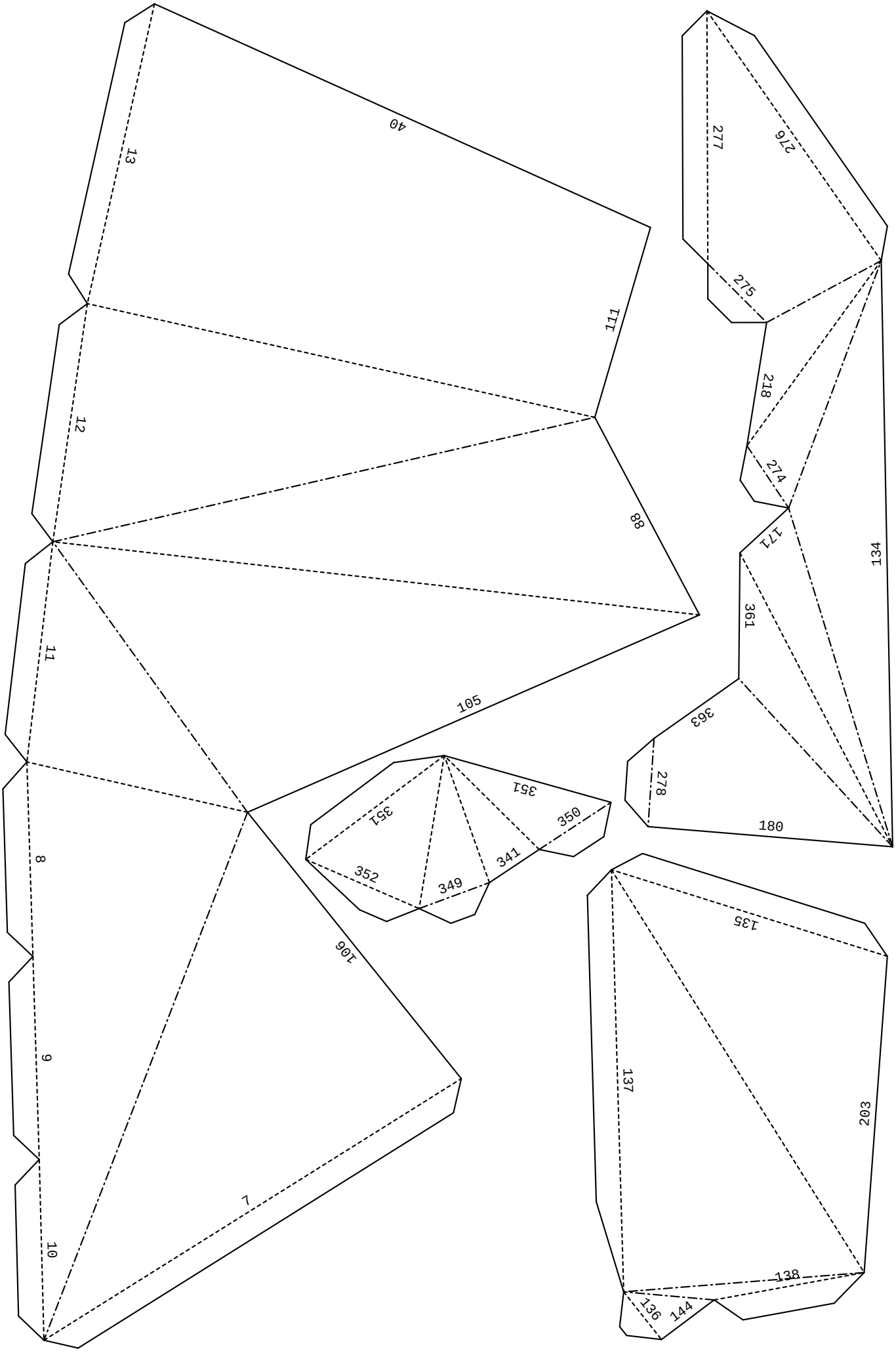

2/20 (row1 col2)

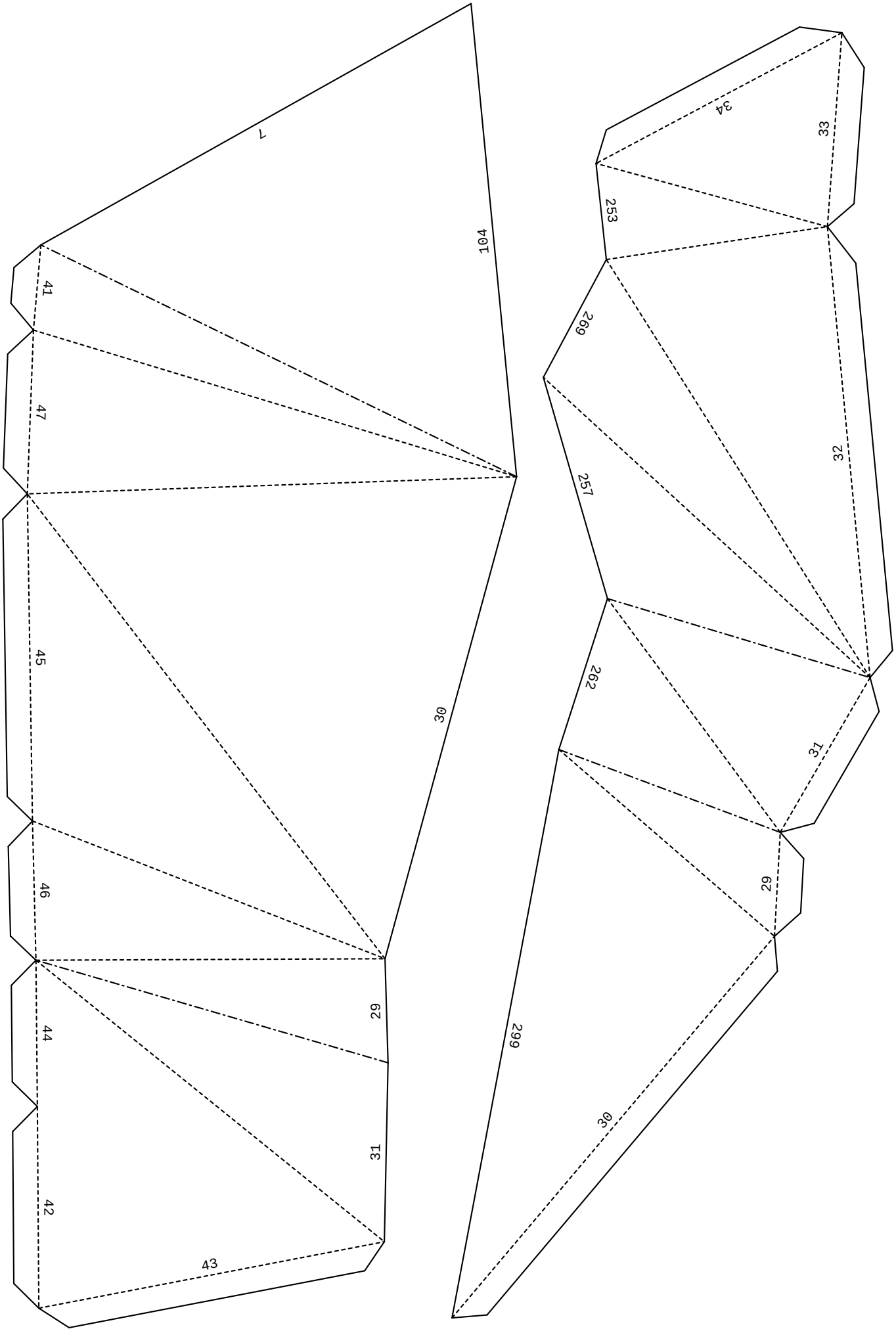
7
104
41
47
45
30
46
29
44
31
42
43
34
33
253
269
32
257
262
31
29
299
30

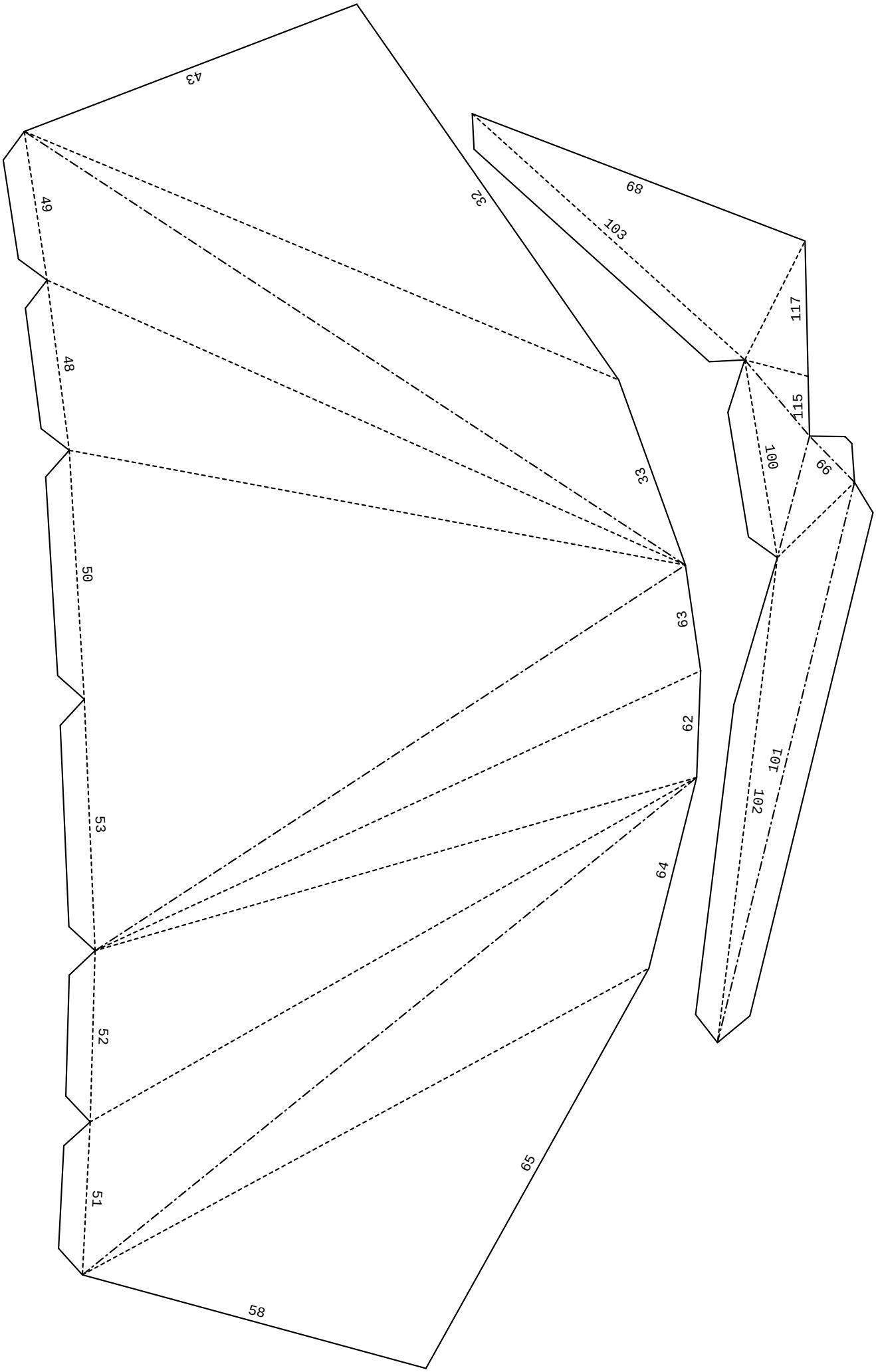
43
32
89
103
117
115
100
99
49
48
33
50
63
62
101
102
53
64
52
65
51
58

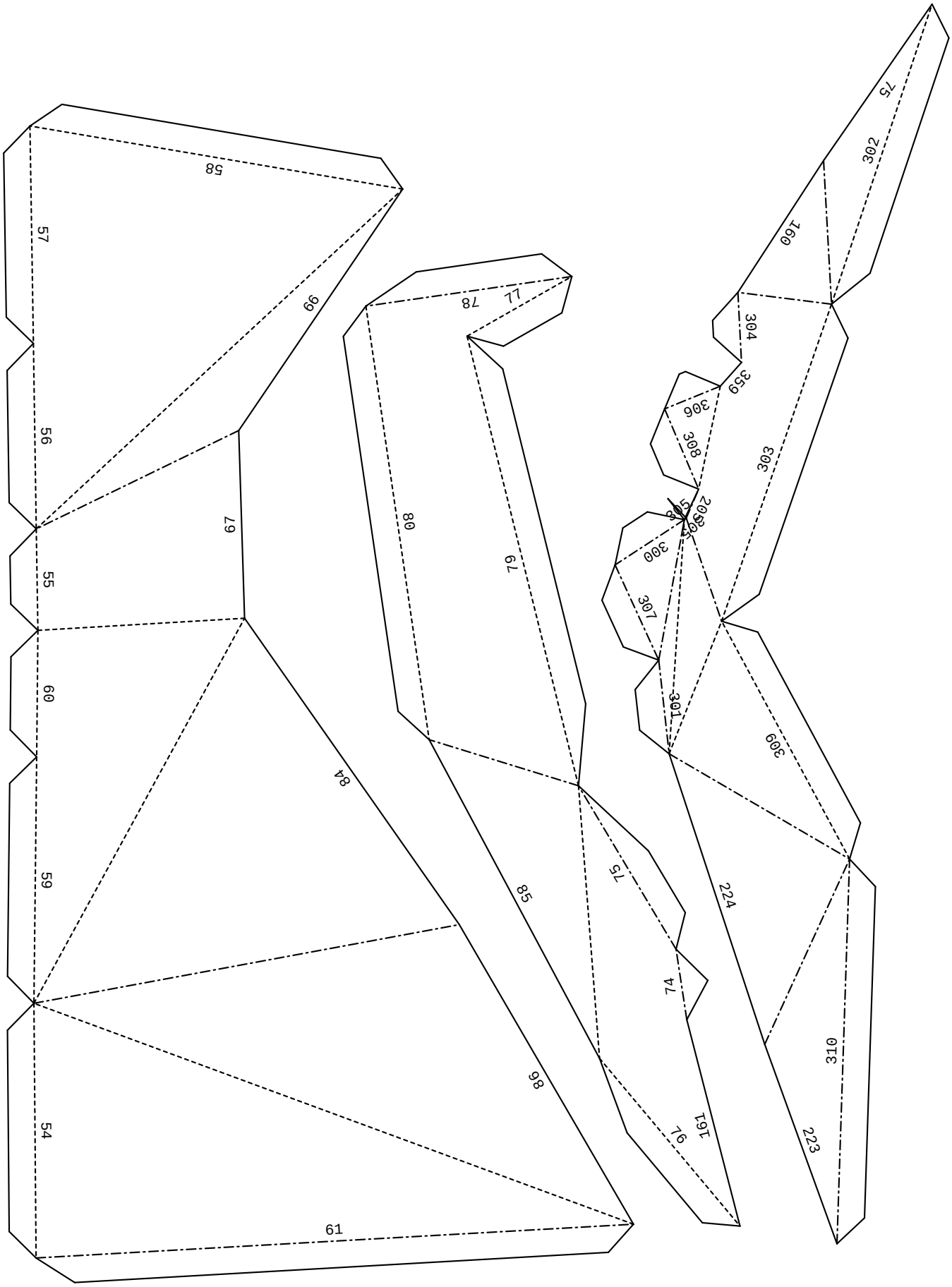
58
57
99
56
67
55
60
84
59
54
61
78
77
80
79
85
75
74
98
76
161
75
302
160
304
359
306
308
303
305
300
307
301
309
224
310
223

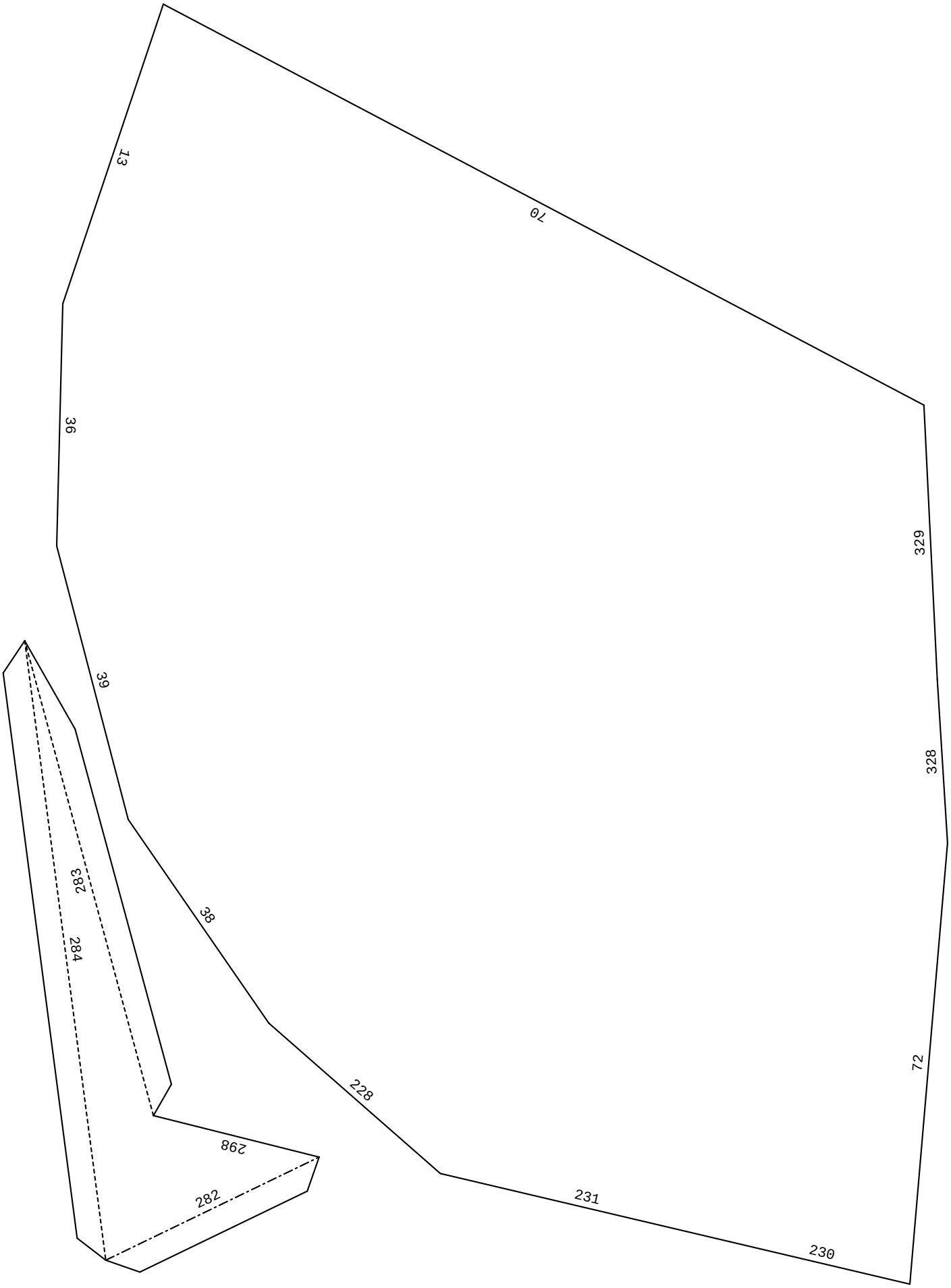
13
70
36
329
39
328
283
38
284
72
228
298
282
231
230

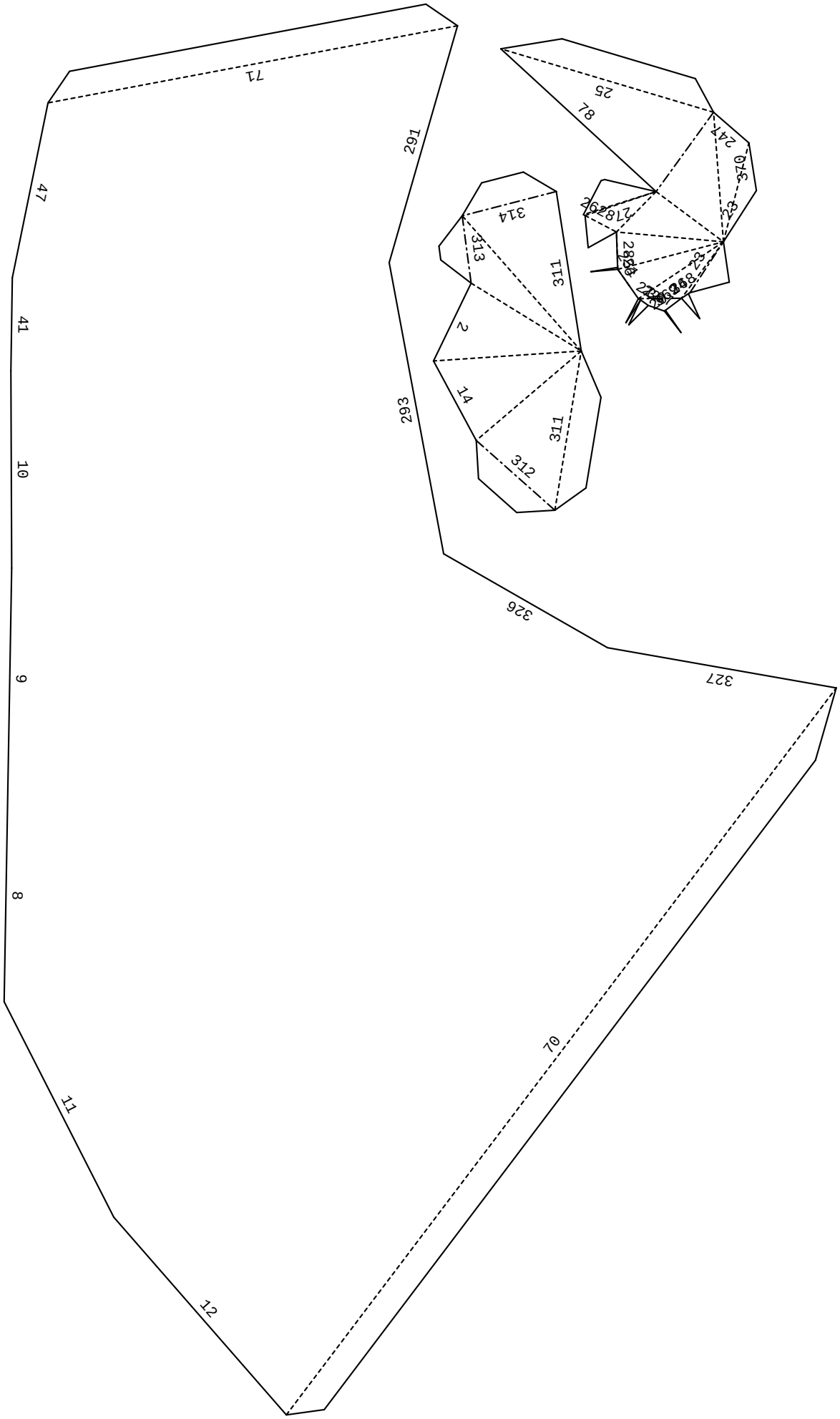
71
47
41
10
9
8
11
12
291
293
326
327
70
25
78
247
370
23
314
313
311
2
14
311
312

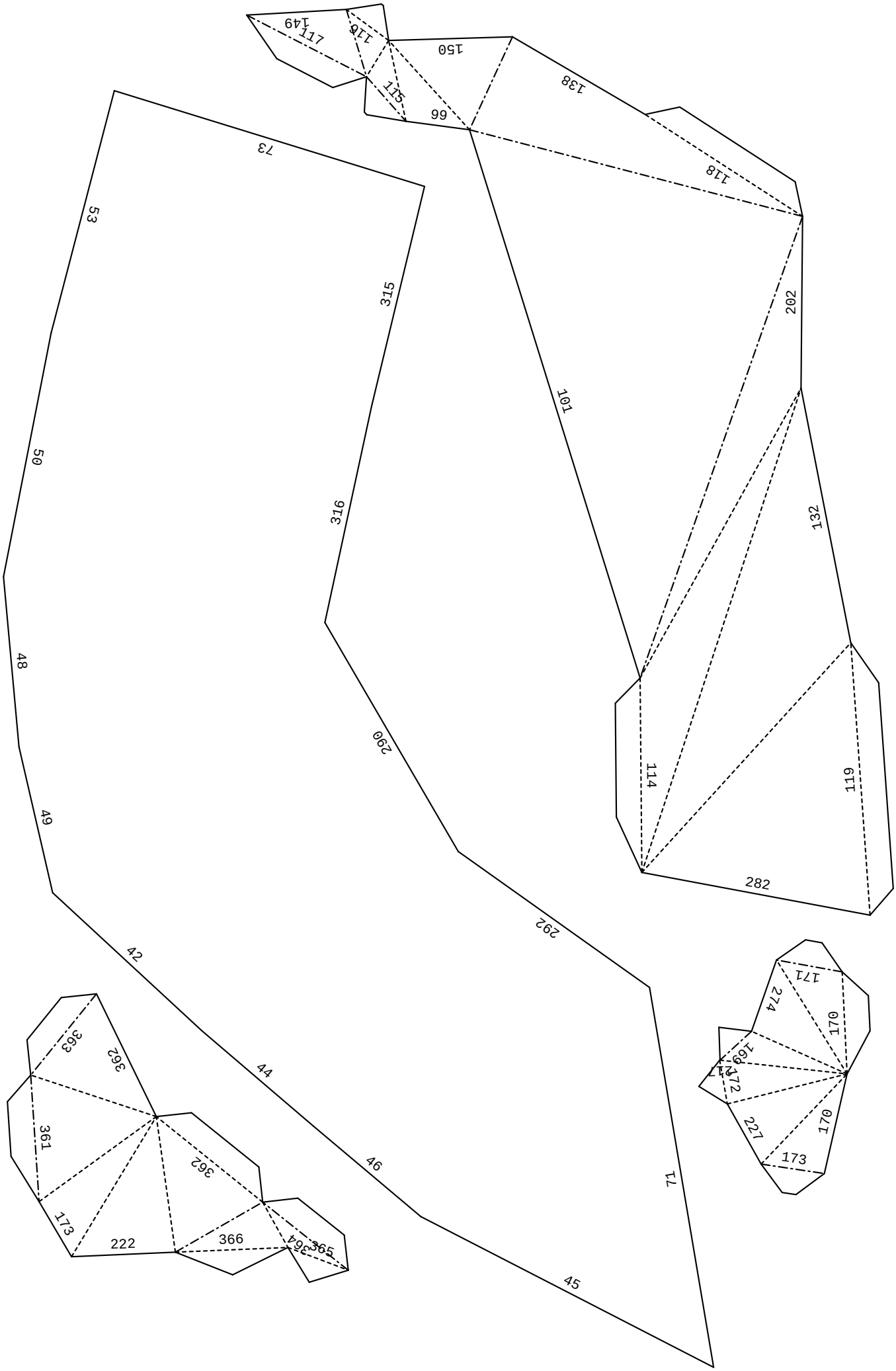

8/20 (row1 col8)

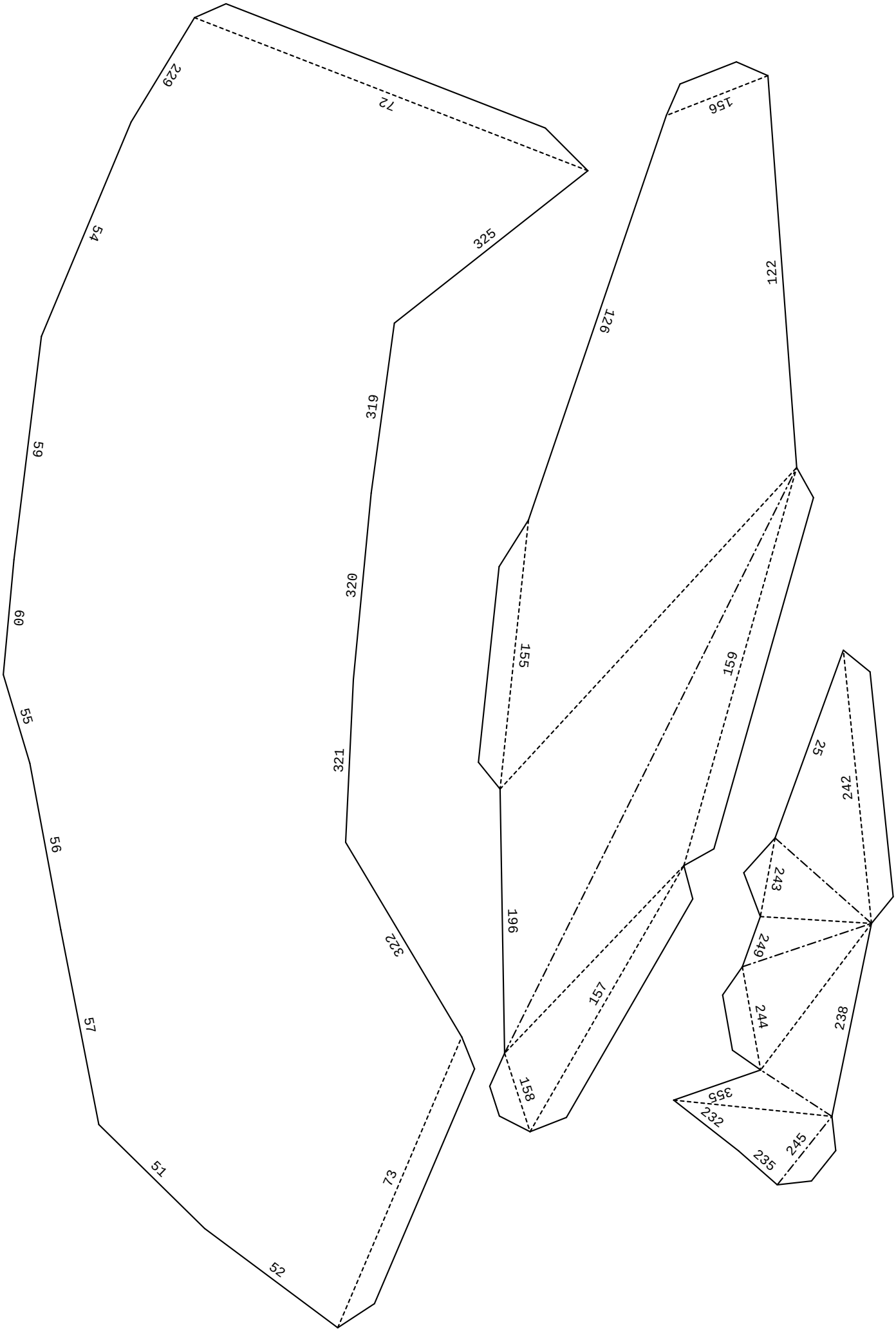
229
72
54
325
59
319
60
320
55
321
56
322
57
73
51
52
156
122
126
155
159
196
157
158
25
242
243
249
244
238
355
232
245
235

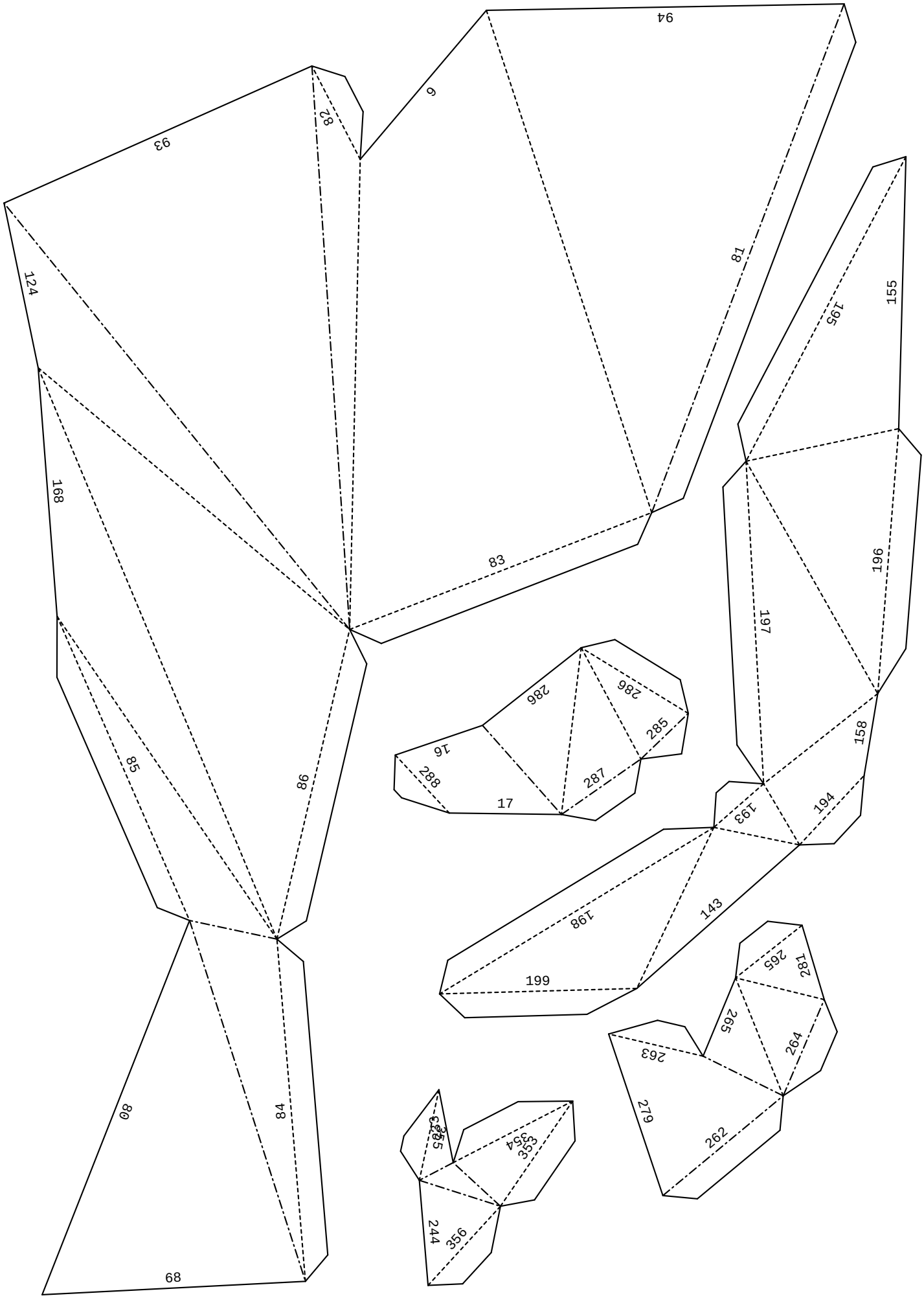

10/20 (row1 col10)

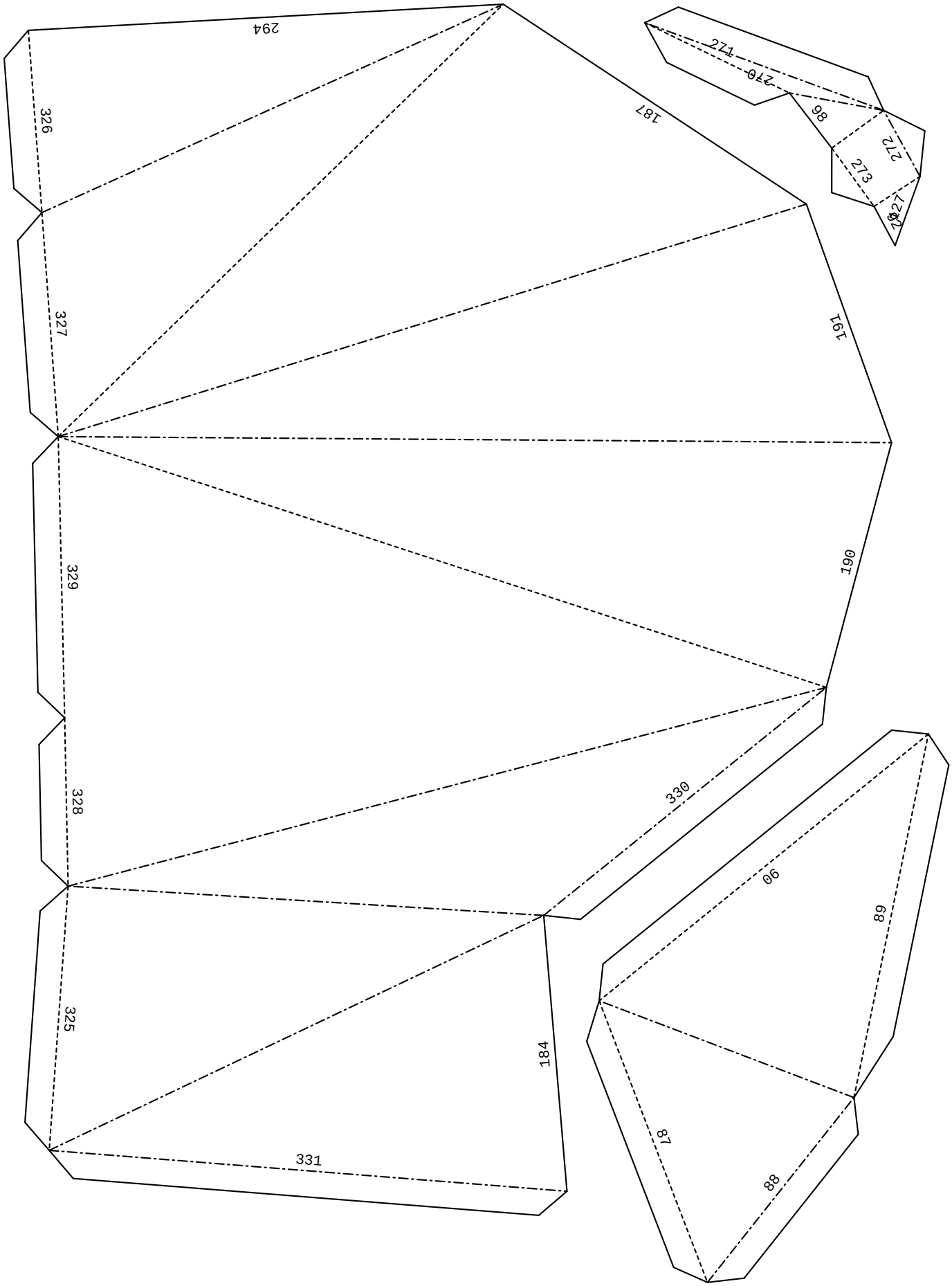
294
326
187
271
270
86
272
273
327
191
329
190
328
330
90
89
325
184
87
88
331

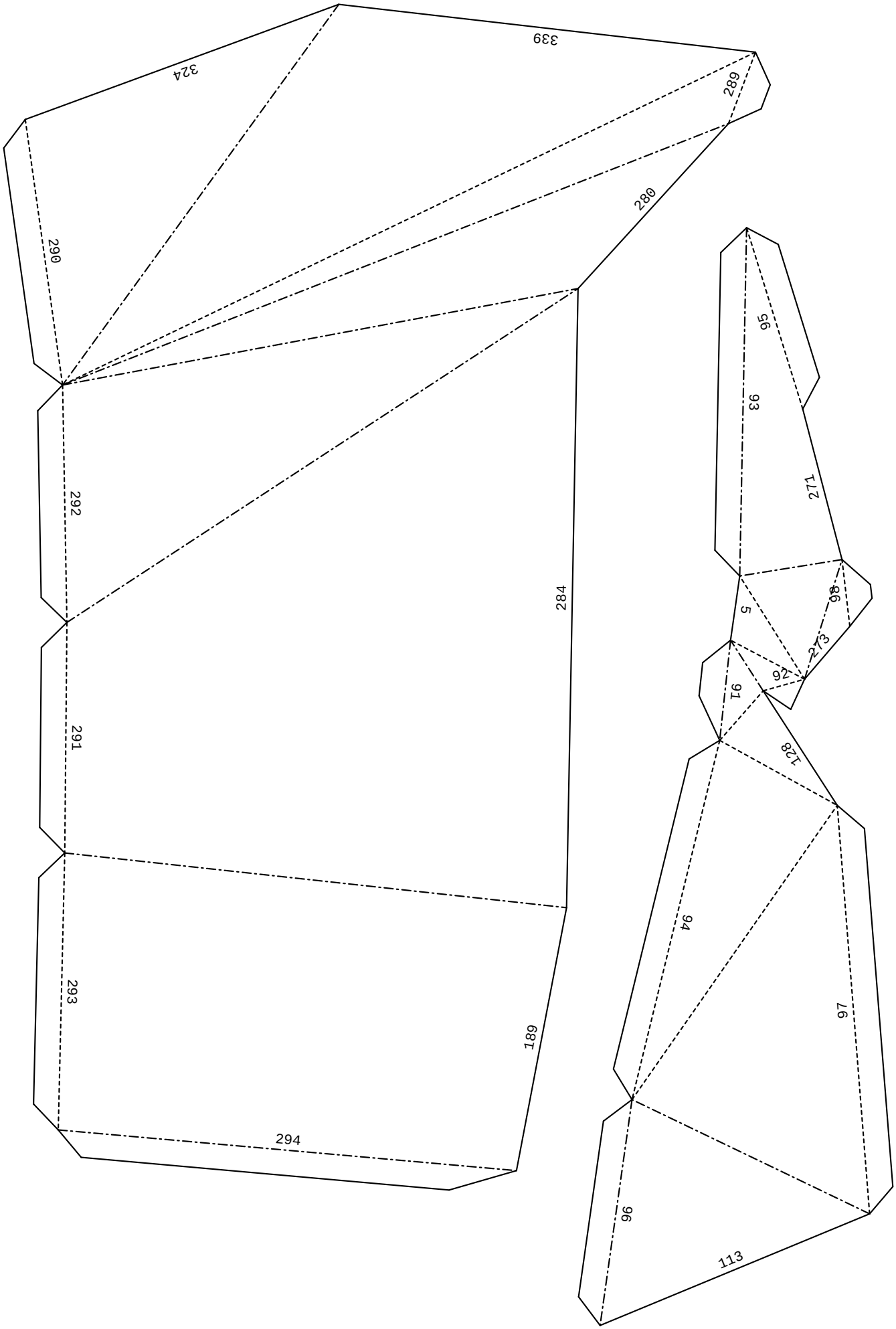

12/20 (row2 col2)

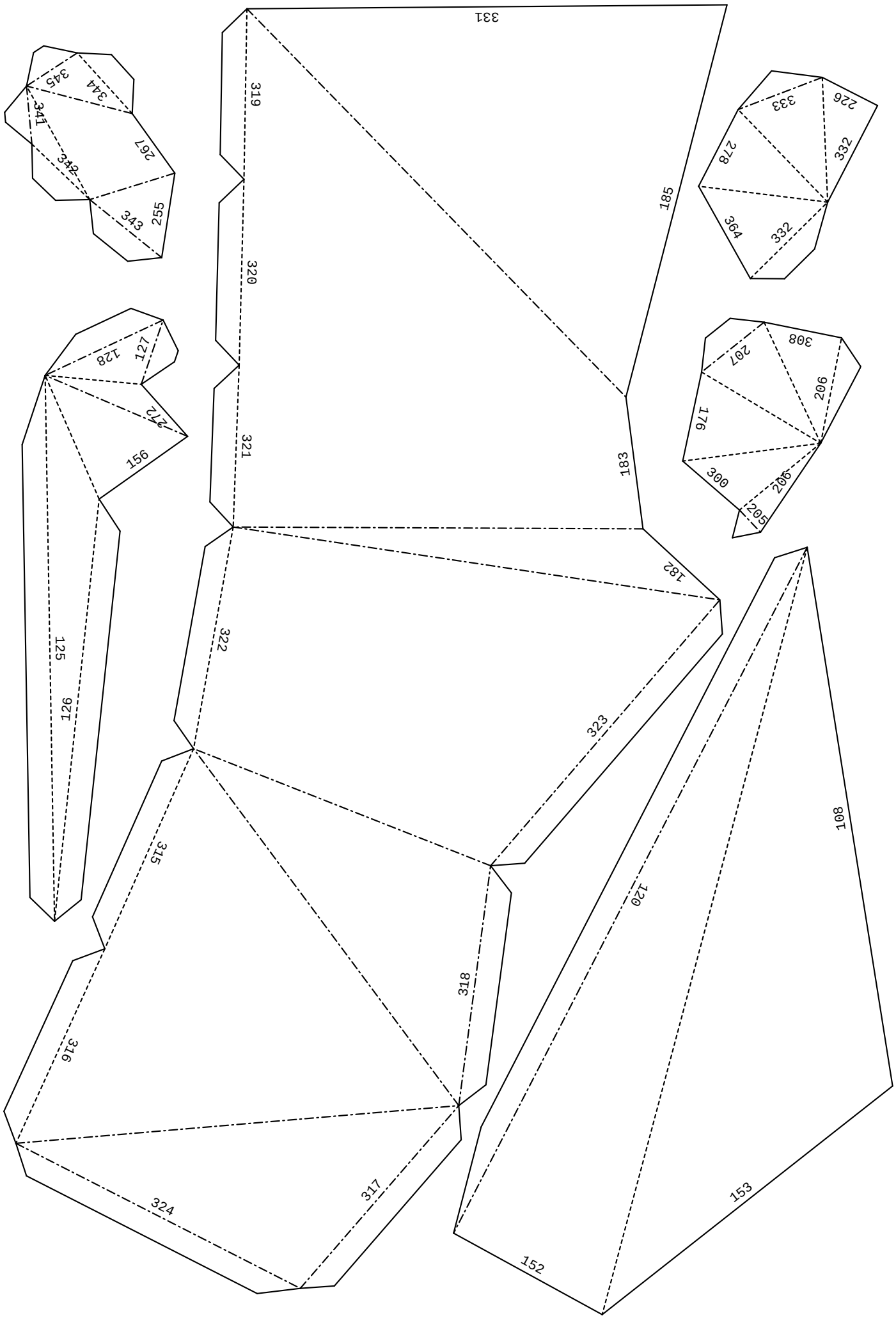
331
319
320
321
322
323
315
316
317
318
324
185
183
182
108
120
153
152
345
344
341
342
267
343
255
333
226
278
332
364
332
308
207
206
176
300
206
205
128
127
272
156
125
126

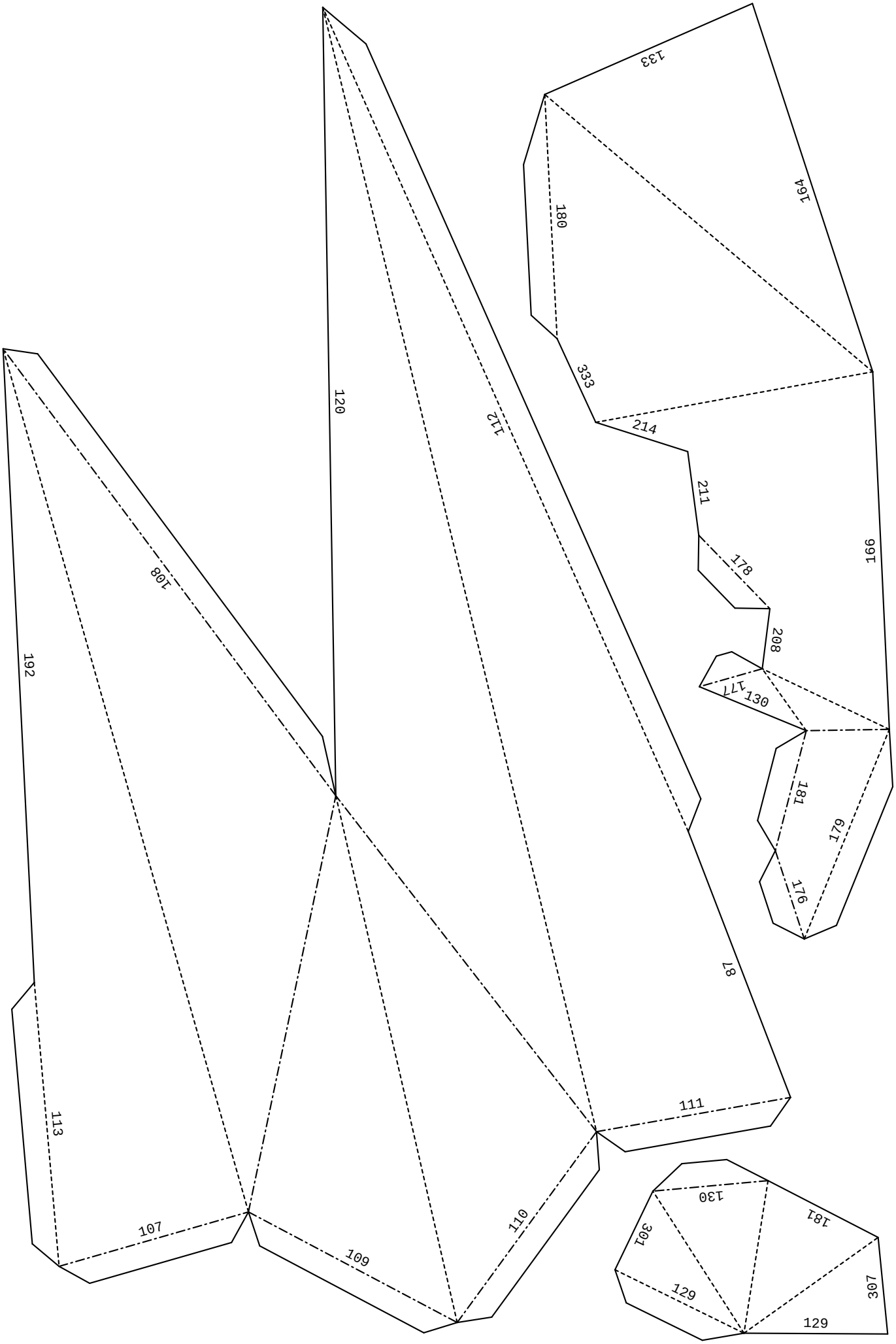

14/20 (row2 col4)

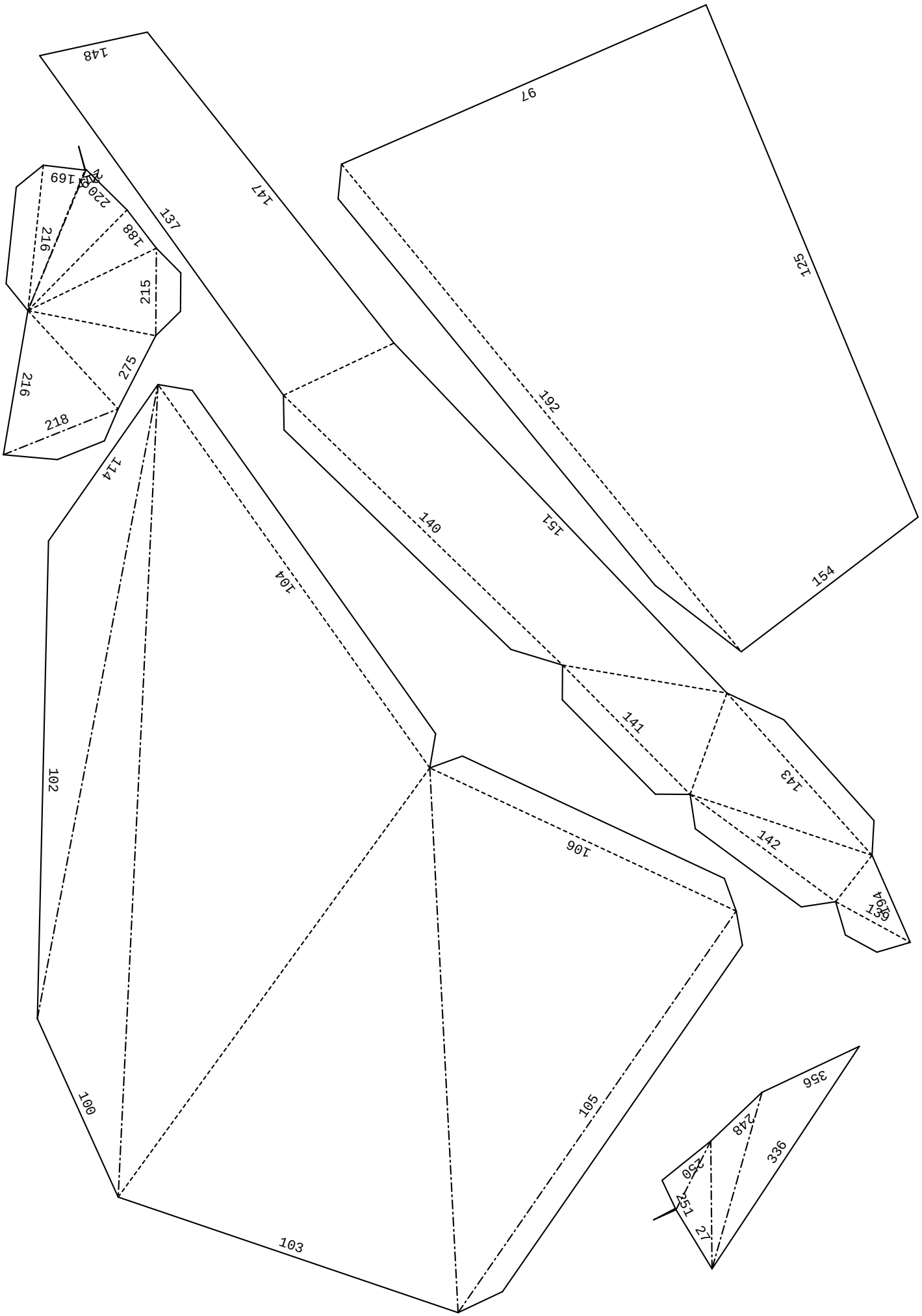

15/20 (row2 col5)

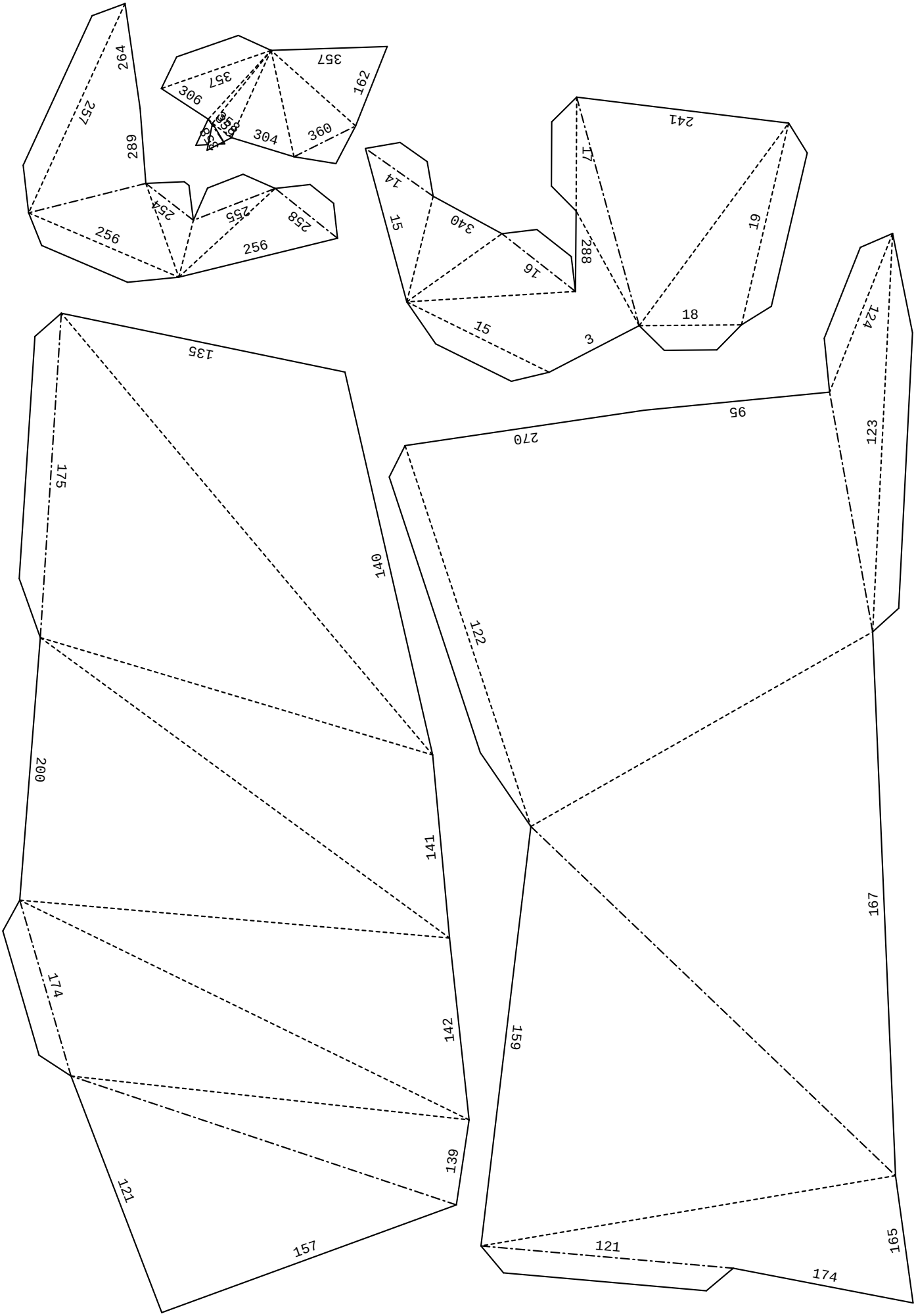

16/20 (row2 col6)

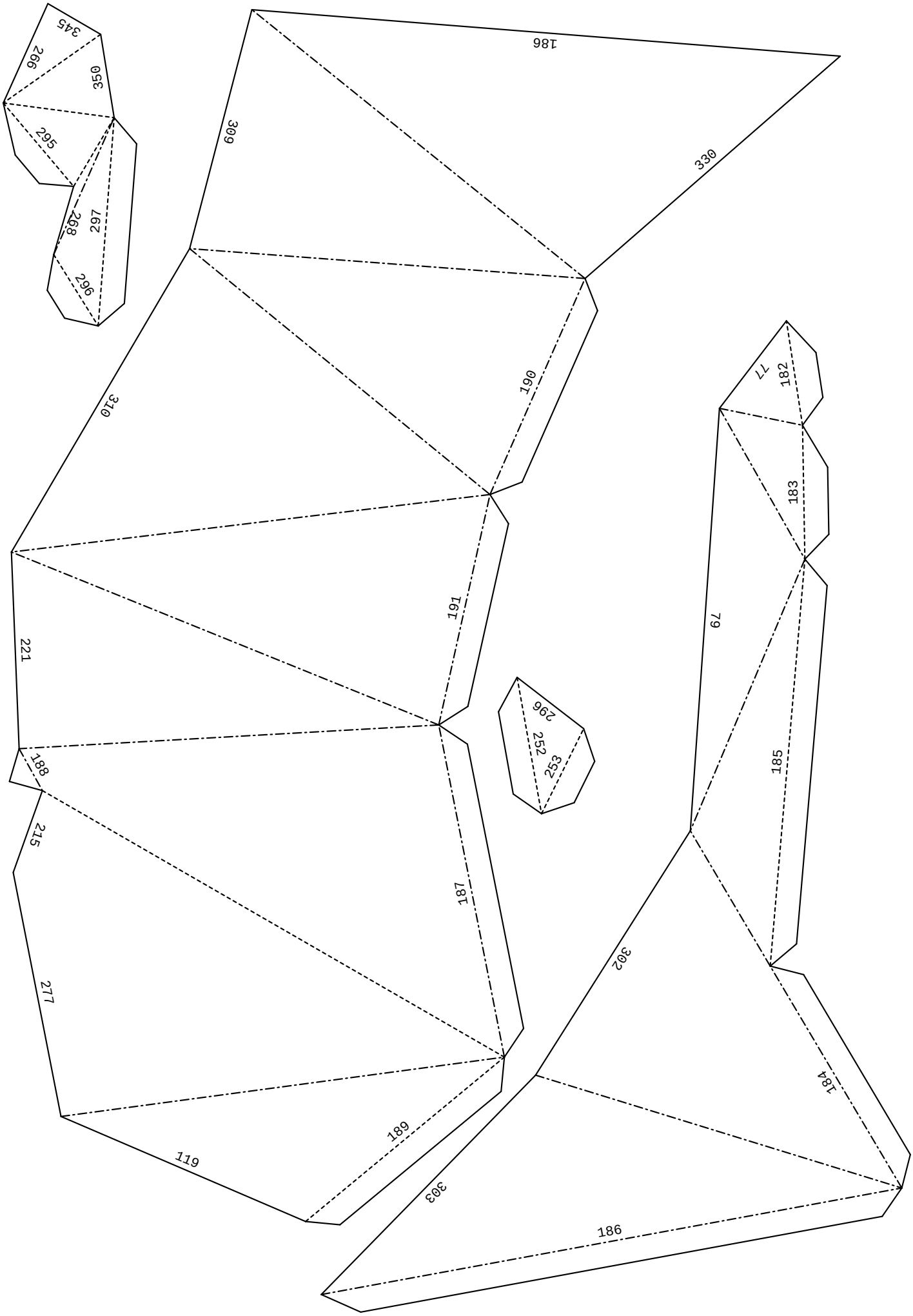
345
266
350
295
268
297
296
186
309
330
310
190
77
182
183
191
79
221
296
252
253
188
185
215
187
302
277
184
189
119
303
186

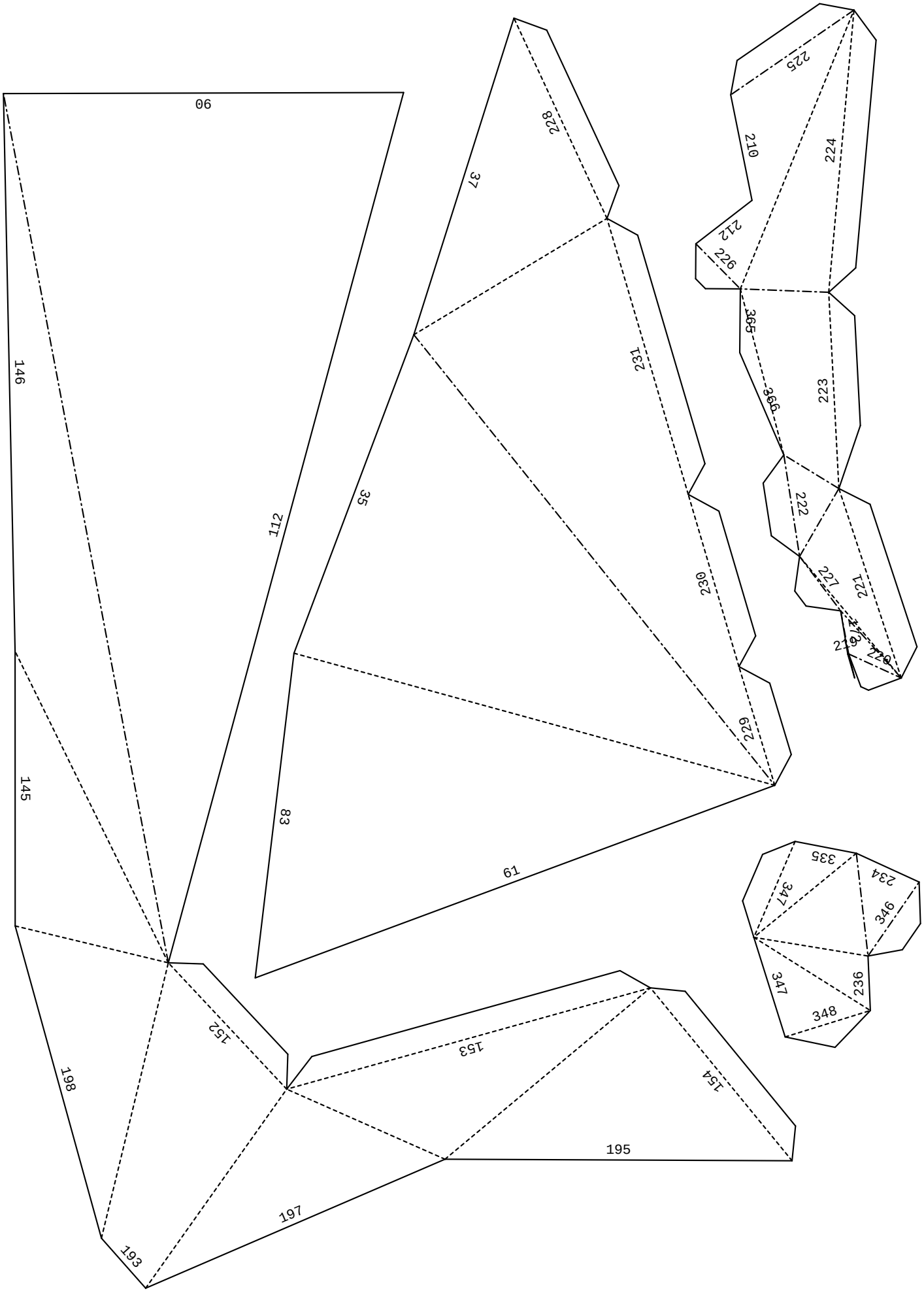
90
146
112
145
198
193
197
195
152
153
154
37
35
83
61
228
231
230
229
225
210
224
212
226
365
366
223
222
227
221
219
220
335
234
347
346
347
236
348

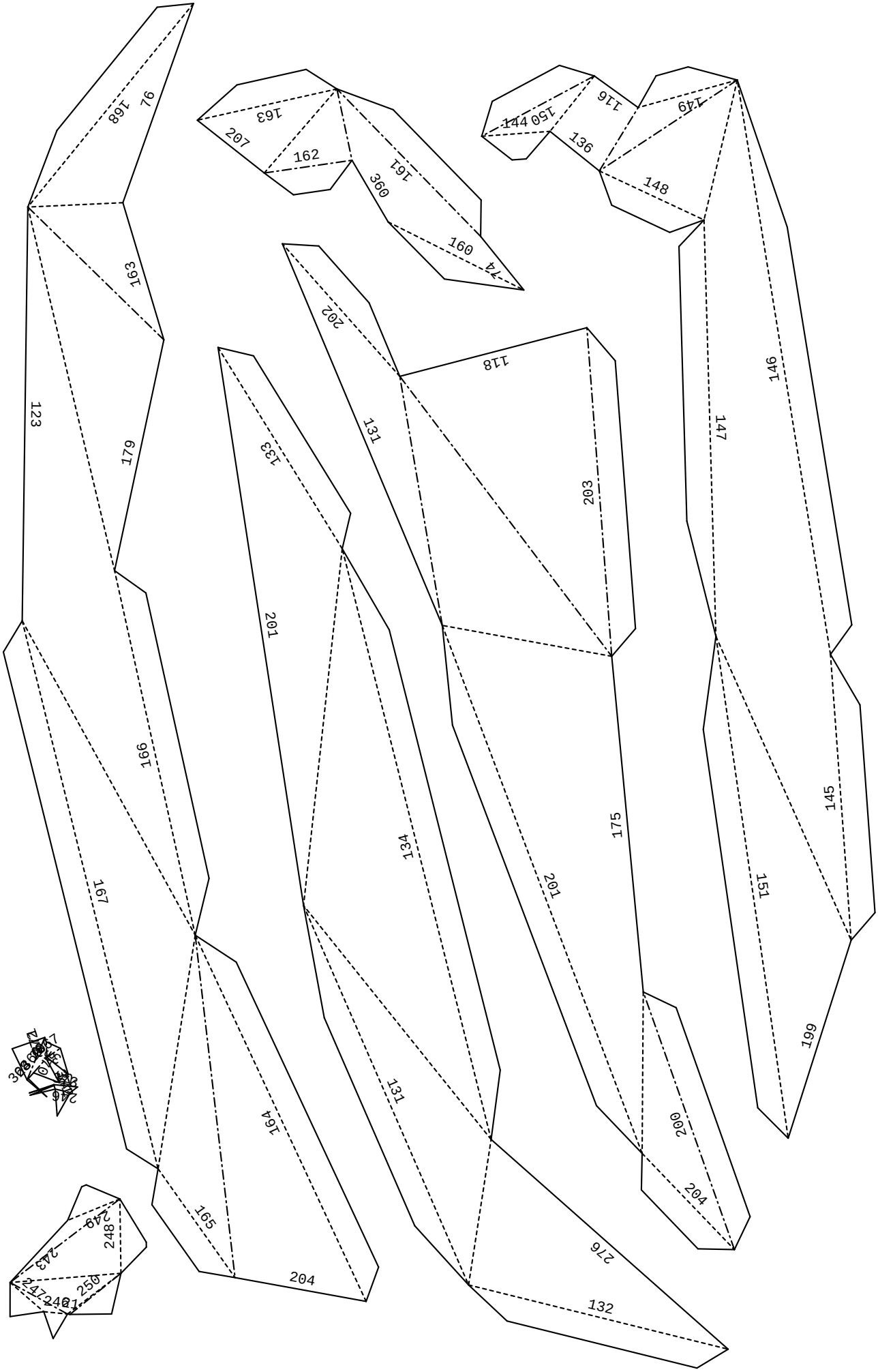
76
168
163
123
179
166
167
165
164
204
207
162
163
161
360
160
74
202
118
131
133
203
201
134
131
276
132
144
150
116
149
136
148
146
147
145
175
201
151
199
200
204
249
248
243
250
247
246

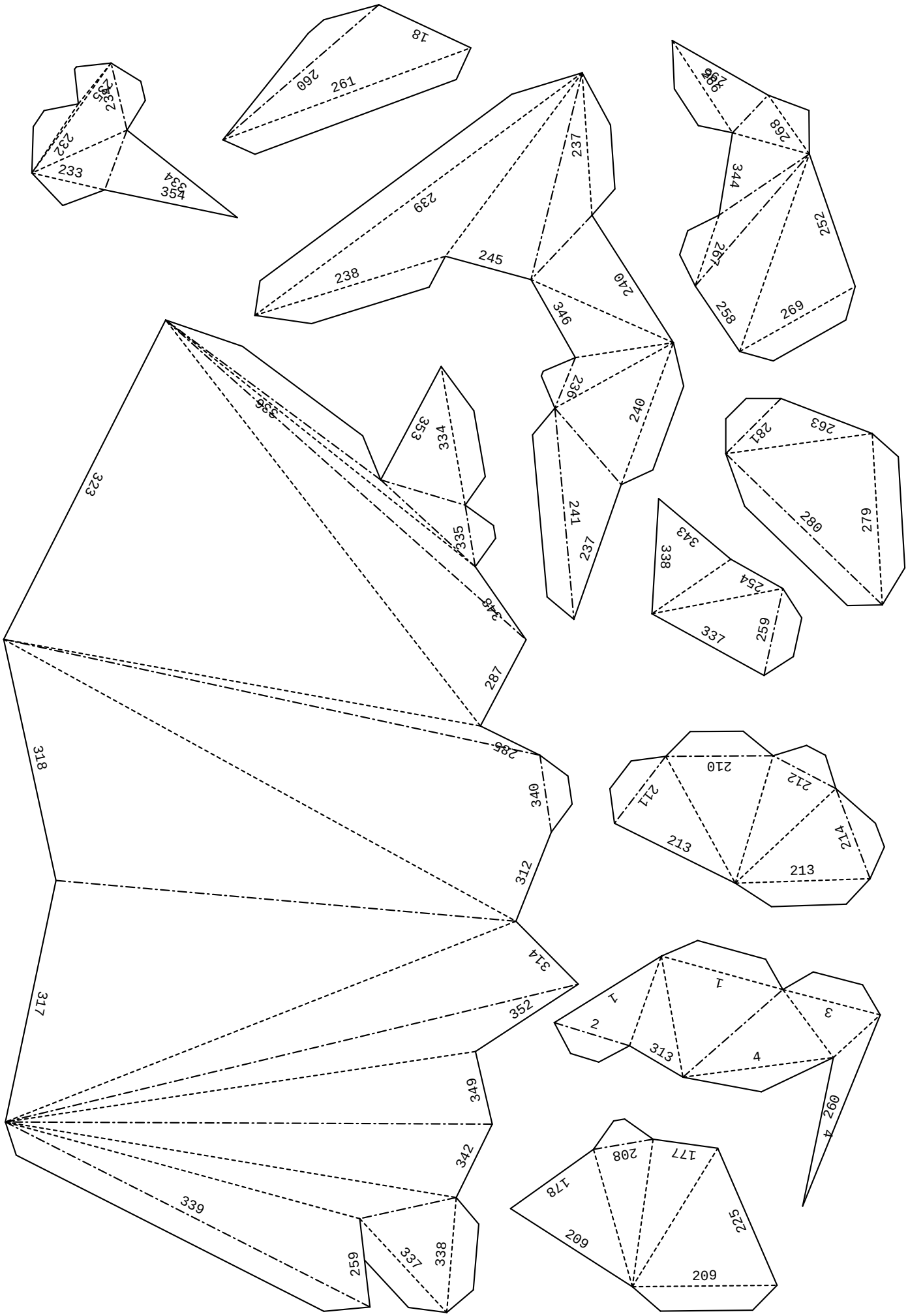
18
260
261
235
234
232
233
334
354
239
237
238
245
240
346
236
240
241
237
296
268
344
252
267
258
269
336
353
334
335
323
348
287
281
263
280
279
343
338
254
337
259
285
340
318
312
210
211
212
213
214
213
314
317
352
1
1
2
3
313
4
260
4
349
342
339
208
177
178
225
209
209
259
337
338